Handy und Schlüssel sind Dekoration und nicht im Lieferumfang enthalten.

1. Technische Daten Modell Call-to-open 6C CLASSIC und 6P PRO:

- Anzahl der Türen: 6
- Fachgröße innen: 145 * 40 * 60 , Türöffnung lichte Weite: 110 * 40 * 60 mm
- Größe: 350 x 280 x 95 mm (B x H x T)
- Farbe: Weiß, die Farbe Schwarz in Edelstahlausführung ist auf Anfrage lieferbar
- Material: 1,5 mm Stahlblech
- Gewicht: 5,5 kg
- Servicetüre mit Schloss, 2 Schlüssel im Lieferumfang
- Außeneinsatz: ist möglich bis -20 Grad + 50 Grad Celsius
- Montageort außen: Ideal unter Dach, vor Schlagregen schützen
- Spannungsversorgung: 230 V 50 Hz, Standard ohne elektrisches Zuleitungskabel, nur für Fixanschluss am Trafo vorbereitet, achten Sie auf geerdete Zuleitung, min. 30mA FI Fehlerschalter, der Anschluss des Gerätes muss durch ein konzessioniertes Elektrounternehmen oder durch geschulte Elektrofachkraft erfolgen
- Transformator: Mean Well LRS100-15, DC Spannung 14 – 15 V maximal (einstellbar)

- Standby Stromaufnahme: ca. 50 mA
- Maximale Stromaufnahme: ca. 700 mA
- GSM Modul: Unterstützt 2G und 3G Frequenzen 850/900/1800/1900
- SIM: Standard SIM, Provider Ihrer Wahl, PIN Abfrage deaktiviert
- GSM Antenne: Im Lieferumfang enthalten ist eine GSM Flachantenne mit SMA Stecker mit Selbstklebeband am Gehäuse oder am Rand des Unterputzrahmens anbringbar, andere Antennenarten auf Anfrage lieferbar. Gain 3dB, Kabellänge 3 Meter.
- Fachnummerierung: 1 – 6, schwarz lt. Abbildung, fertig angebracht im Lieferumfang inkludiert

2. Funktionsweise und Bauart:

Das Gehäuse aus beschichtetem Stahlblech wird hergestellt vom bisher durch unser Sortiment bekannten schwedischen Herstellers Creone AB. Das Gerät entspricht Modell 9006, jedoch mit unserer neu entwickelten 2G/3G GSM Elektronik, welche ein Öffnen, Bedienen und Programmieren aus der Ferne ermöglicht.

Die Türchen öffnen automatisch per Anruf, Identifikation der berechtigten Person erfolgt über die per Rufnummernerkennung (Anrufer MUSS zwingend seine Rufnummer übertragen), es gibt keine Tastatur am Gerät für manuelle Eingabe oder Öffnung der Fachtüren.
Öffnen Sie zum Befüllen der Anlage alle Türen per Master SMS oder einzeln per Anruf, Sie erledigen alles einfach mit Ihrem Handy oder Smartphone.

Für das Erstellen der SMS Eingaben, zum Abspeichern der Rufnummern, steht Ihnen eine Excel Hilfstabelle zur Verfügung, die automatisch die Eingabefolge der Zeichen erstellt.

3. Voraussetzung für einen störungsfreien Betrieb:

- Ausreichend Mobilfunkempfang im 2G/3G Netz. Prüfen Sie vor dem Kauf die Verfügbarkeit eines 2G/3G Netzes. Ggf. lässt sich mit einer gesondert verfügbaren Spezial GSM Antenne auch in entlegenen Lagen eine Verbindung herstellen.
- Ihr Gast (Anrufer) überträgt seine Rufnummer.
- Netzspannung 230 V vorhanden.
- Berühren Sie die elektronischen Bauteile im Inneren des Gerätes nicht.
- Montieren Sie das Gerät an einer vor Schlagregen geschützten Fassadenseite.

4. Optionen auf Anfrage:

- Für technisch versierte Anwender steht auf Anfrage eine Bluetooth oder USB Schnittstelle und Programmier-Software zur Verfügung. (PRO Version)
- Backupbatterien für unterbrechungsfreie Spannungsversorgung.

- Erweiterungskästen 6E bis max. 16 Erweiterungskästen = 96 Fächer beim Modell 6C/6P
- Unterputzrahmen für Einbau in die Fassade.
- Schutzschränke für exponierte Montageorte.

5. Technische Unterstützung:

Gute Beratung vor dem Kauf ist inklusive, direkt vom Entwickler des Gerätes erhalten Sie alle relevanten Informationen für einen sicheren und reibungslosen Gebrauch.

Kontakt: Herr Klaus Madzar +43 664 1617079 support@schluesseltresor.at

Support ist inklusive, im Fehlerfall steht über den telefonischen Support hinaus, ein Service-Laptop bereit, der Ihnen im Bedarfsfall zugesendet wird. Dieser Laptop ist mit UMTS/LTE/4G Modem ausgestattet und ermöglicht Remotesupport. Der Service-Laptop muss von Ihnen nur angesteckt werden, den Rest erledigen wir über Fernwartung. So können wir Sie auch mit ggf. noch folgenden Firmware-Updates jederzeit versorgen. Die Support Hotline ist werktags von 7:00 bis 19:00 erreichbar.

6. Inbetriebnahme

Nach dem Auspacken des Gerätes, bereiten Sie dieses bitte für die Wandmontage oder für das Einsetzen in den Unterputzrahmen vor.
Standardmäßig wird kein Zuleitungskabel mitgeliefert. Bitte lassen Sie daher von Ihrem Elektriker eine fixe, geerdete 230 V, 3*1,5 Zuleitung zum Gerätetransformator herstellen. Dies verhindert externe Manipulation am Gerät und irrtümliches „Abstecken“ des Gerätes, welches zwangsläufig zum Funktionsverlust führen würde und Sie dies aus der Ferne nicht erkennen könnten.

Für die Montage am Mauerwerk liefern wir Ihnen auf Wunsch Schrauben Pan head 6*90 mm und Dübel 8*80 mm mit. Für den Unterputzrahmen verwenden Sie zum Befestigen des Gerätes die mitgelieferten M5 * 20 mm Schrauben, die bereits in das vorhandene Gewinde am Unterputzrahmen passen. Achten Sie beim Unterputzrahmen unbedingt auf die Markierung die nach OBEN weist.

6a. Wo befinden sich die Befestigungslöcher?

Sperren Sie bitte mit einem der Schlüssel die Servicetüre auf.
Die Riegel der Türchen 1 + 6 sind mit einem Papierstreifen blockiert, diese können Sie entfernen, wenn das Türchen für die Montage geöffnet wurde.
An der Rückwand des Gerätes sehen Sie nun insgesamt 4 Befestigungsbohrungen.
Bevor Sie das Gerät nun montieren bereiten Sie die elektrische Zuleitung vor, ziehen Sie das Kabel durch die kreisrunde Öffnung (linke untere Gehäuseecke) an der Rückwand ein und prüfen Sie ggf. die Position des Antennenkabels bzw. die Notwendigkeit das Antennenkabel auch einzuziehen, wenn die Antenne nicht schon am Gerät vormontiert wurde.

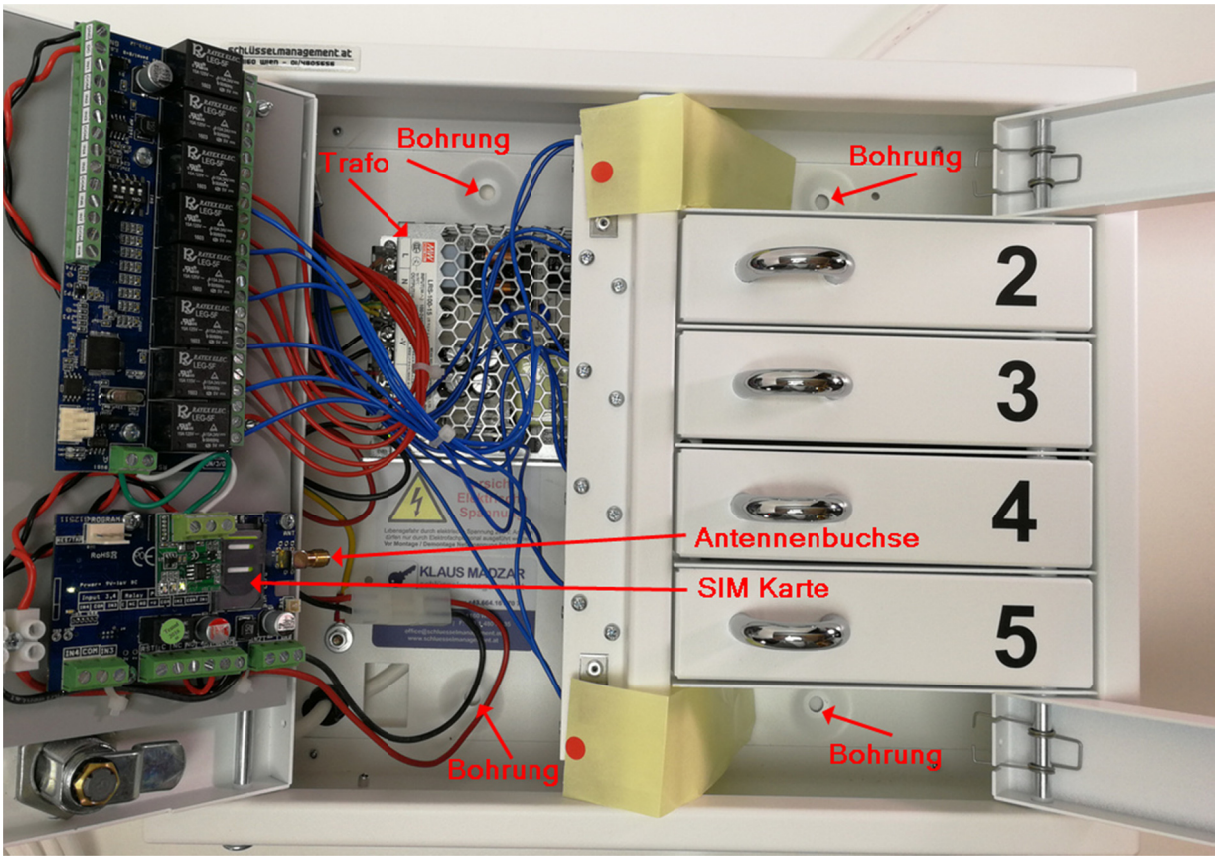

Befestigen Sie nun das Gerät am Untergrund.
Bei unebenen Untergründen, die Schrauben nicht zu fest anziehen, da sich sonst das Gehäuse an die Unebenheit anpasst und dann ggf. die Türchen nicht korrekt öffnen.

6b. Elektrischer Anschluss:

Lassen Sie nun vom Elektriker die elektrische Zuleitung an den Klemmen L / N / Erdung anschließen. Man achte darauf, dass die Gehäusemasse unbedingt wieder auch am Trafo angeklemmt ist. Klemme V+ und V- bitte nicht verändern.

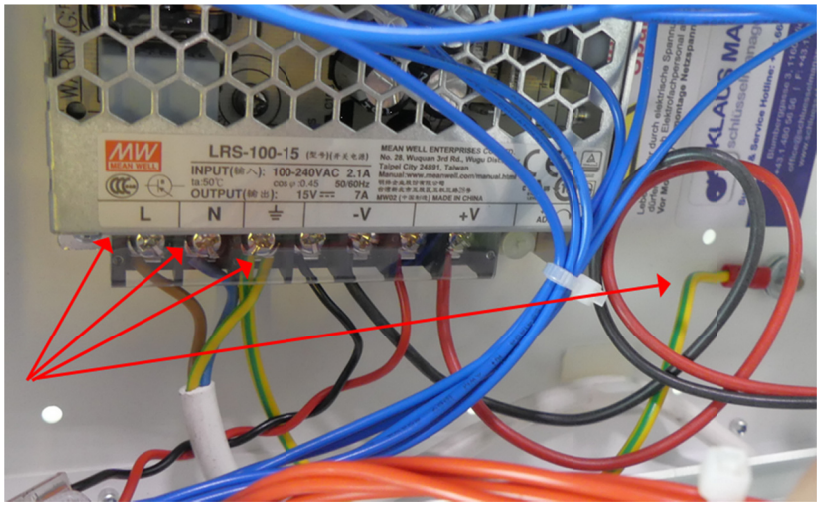

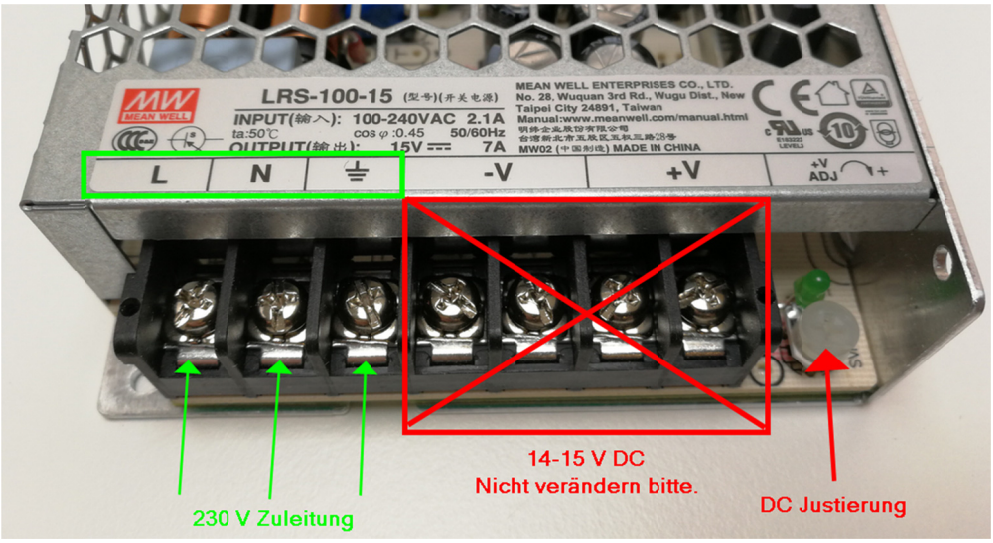

Beachten Sie auch die Transformator Detailansicht der beiden Bilder, bei Fragen zum elektrischen Anschluss kontaktieren Sie bitte den Support.

WICHTIG: Die SIM Karte muss zuvor einmal in ein Handy eingelegt werden, die PIN Abfrage deaktiviert werden und die SIM im Netz registriert werden. Gegen geringe Gebühr liefern wir auch ein A1 Telekom Austria SIM Starterpaket mit und übernehmen die Ersteinrichtung des Gerätes. Bitte legen Sie BEVOR Sie Spannung am Gerät haben die SIM Karte ein und schließen Sie bitte die Antenne an. Wenn die Spannungsversorgung bereits hergestellt wurde, haben Sie die Möglichkeit die Zuleitung zur Platine durch Abstecken der DC Kupplung zu unterbrechen.

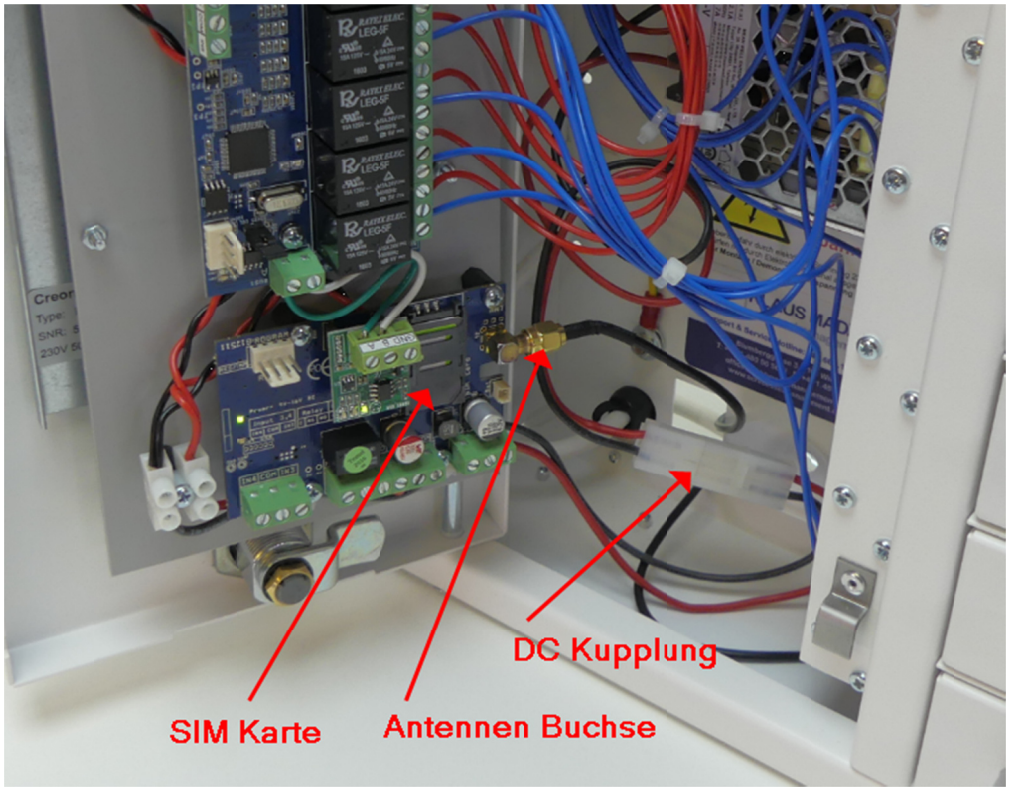

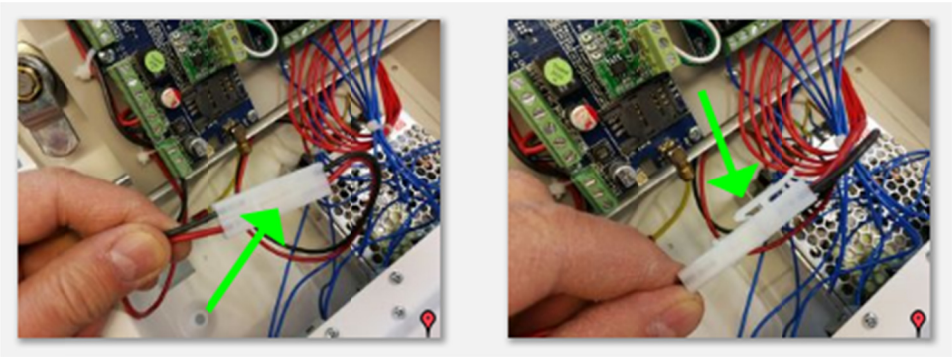

DC Kupplung lösen für die Unterbrechung der Spannung

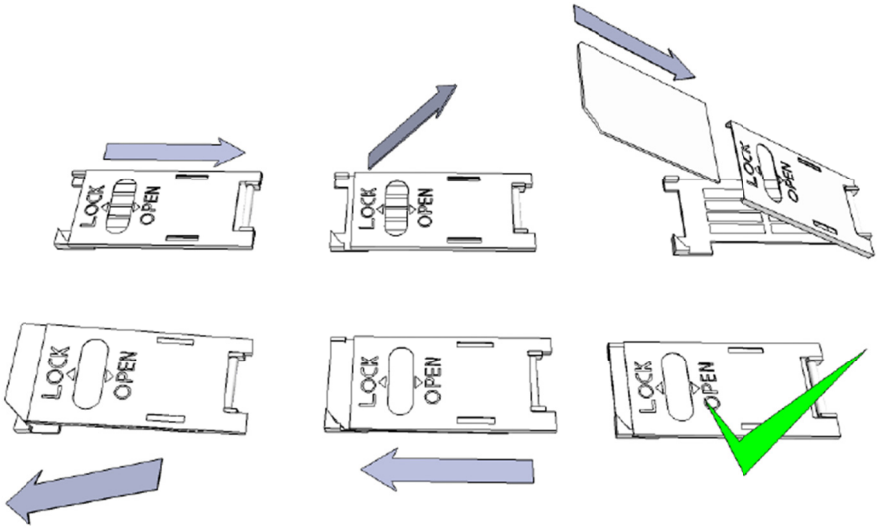

SIM Karte richtig einsetzen

Flashes	Signal quality
1	Bad
2	
3	Decent
4	Good
5	Excellent
LED lighted	GSM connection rejected

Information zur **Signalstärke** vom grünen Status LED

6c. Skizze der Rückwandbohrungen:

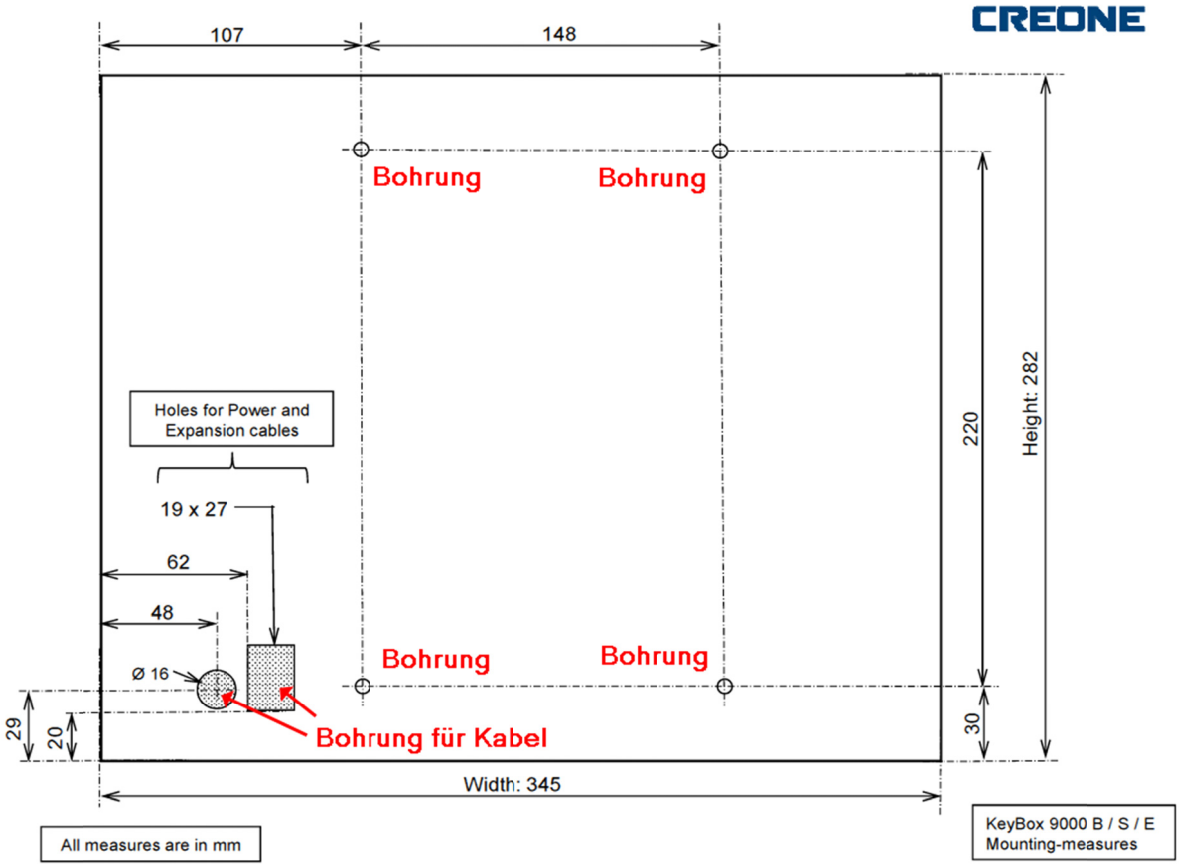

6d. Lage der Antenne:

Je nach Ausführung können wir Ihnen die selbstklebende Antenne bereits vor dem Versand am Gerät oder am Unterputzrahmen anbringen. Sie können die Antenne jedoch auch lose mitgeliefert bekommen, zur Anbringung an einer glatten Fläche (zB. Fensterstock) für optimalen Empfang möglichst hoch oben, das Kabel hat 3 Meter.

7. Programmierung

Vergewissern Sie sich, dass die Anlage nun eine Stromversorgung hat. (LED am Trafo leuchtet grün.)

Warten Sie ca. 1 - 5 Minuten bis das Gerät sich im Netz registriert hat und die LED grün leuchtet oder blinkt. Rotes Licht bedeutet Fehler oder kein Empfang, Antenne prüfen!

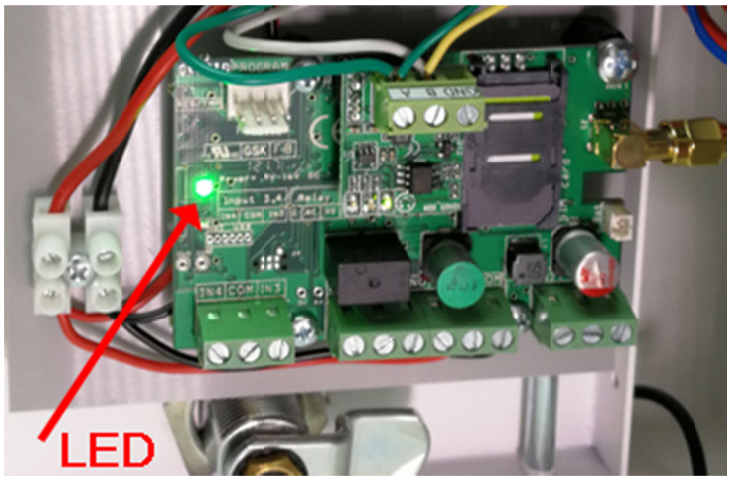

Notieren Sie sich die Rufnummer Ihrer SIM Karte hier: …….....

Das Standardpasswort der GSM Einheit für SMS Befehle ist werkseitig **1234**, bitte ändern Sie dies erst am Ende der in Folge beschriebenen Schritte. (4stellig)

Notieren Sie sich das gewünschte Masterpasswort für später hier: …….

7a. Schritt 1: Datum Uhrzeit setzen

Senden Sie zum Speichern des aktuellen Datums und der Uhrzeit eine SMS an die Rufnummer Ihrer SIM Karte mit zB. folgenden Inhalt: **1234CLOCK1712092043** (entspricht 09. Dezember 2017 um 20:43)

Datum Uhrzeit setzen	1234CLOCKYYMMDDhhmm

Die Antwort des Gerätes wird eine SMS mit folgendem Inhalt sein:

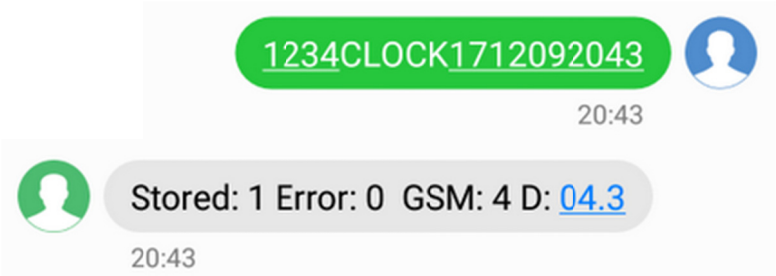

WICHTIG: Achten Sie im Antwort SMS immer auf **Stored: 1**, dies bedeutet eine erfolgreiche Speicherung Ihrer Eingabe. Kommt als Antwort **Error: 1** wurde die letzte Eingabe nicht gespeichert. Ursachen wie Tippfehler oder schlechter Empfang sind möglich.

7b. Schritt 2: Alle Fächer öffnen

Senden Sie zum Öffnen und Testen aller Türen eine SMS an die Rufnummer Ihrer SIM Karte mit folgenden Inhalt: **1234TESTIO8**

Alle Fächer öffnen	1234TESTIO8

Die Antwort SMS wird etwa wie folgt aussehen (Stored: 1) und nach einigen Sekunden öffnen alle 6 Türchen gleichzeitig. Wenn Sie mehr als 6 Türen haben, wird im Abstand von ca. 3 Sekunden jede der Erweiterungsboxen alle 6 Türchen öffnen.

Nun könnten Sie im Gerät die Schlüssel Ihrer Gäste hinterlegen.

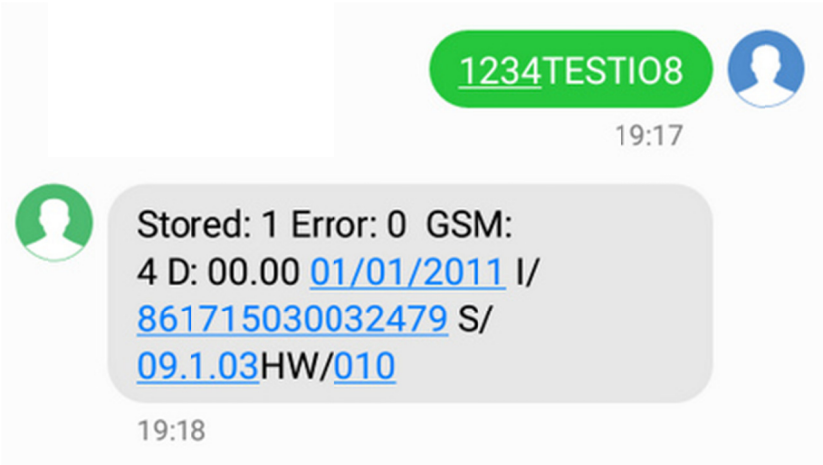

7c. Schritt 3: Securitycode / Masterpasswort ändern

Senden Sie Ändern des Masterpasswortes eine SMS an die Rufnummer Ihrer SIM Karte mit folgenden Inhalt: **1234CODE=5678**
Damit ändern Sie den Code von 1234 auf den neuen Code z.B. 5678, wählen Sie hier nun die von Ihnen zuvor bereits festgelegte eigene 4 stellige Zahl und speichern Sie mit einer SMS Ihr persönliches Masterpasswort. Diese Eingabe wird wie bisher vom Gerät mit einer Antwort SMS bestätigt.

Security Code wechseln	1234CODE=5678

7d. Zusammenfassung aller SMS Befehle

Funktion	Eingabe KeyBox GSM 6türig (Board IO8)
Board Funktion abfragen	1234INFO
Security Code wechseln	1234CODE=5678
Modul neu starten	1234RESTART
Alle Rufnummern löschen	1234DEL=ALL
Einzelne Rufnummer löschen	1234ADDO001=D
Einzelne Rufnummer speichern	1234ADDO001=66412345678
Fach öffnen	1234OUT1=E01
Alle Fächer öffnen	1234TESTIO8
Datum Uhrzeit setzen	1234CLOCKYYMMDDhhmm
Gleiche Rufnummer bei 2-3 Türen speichern	Testanruf Caller ID, Bei Anruf öffnen alle Türchen wo die Rufnummer hinterlegt ist.

8. Programmieren der einzelnen Fächer, Speichern der berechtigten Rufnummern

Öffnen Sie nun die mitgelieferte Excel Hilfstabelle zum Erstellen der Eingabecodes für die Programmierung der einzelnen Fächer und beachten Sie folgende Hinweise:

- Eingabe **ADDO** letzter Buchstabe ist O (wie Otto) nicht Null. Alle Eingaben generell in einem Block ohne Leerzeichen und Abstände eingeben.
- **Zu jedem Fach können 1 - 4 Rufnummern hinterlegt werden. Siehe Tabelle.**
- Rufnummer maximal 13 Zeichen, längere Rufnummer vorne beschneiden.
- **Die Angabe der Rufnummern erfolgt ohne Landesvorwahl (Ohne +43, +49 etc.)**

Hilfstabelle zum Erstellen der SMS Befehle für 6türige GSM KeyBox Call-to-open

Die Rufnummer Ihrer KeyBox

Ihr persönliches Masterpasswort (4stellig)

Standardcode werkseitig 1234

Fach	Speicherplatz	Rufnummer des Gastes ohne Landesvorwahl	Eingabe für SMS - NUMMER SPEICHERN	Eingabe für SMS - NUMMER LÖSCHEN
1	001		0ADDO001=0	0ADDO001=D
1	002		0ADDO002=0	0ADDO002=D
1	003		0ADDO003=0	0ADDO003=D
1	004		0ADDO004=0	0ADDO004=D
2	005		0ADDO005=0	0ADDO005=D
2	006		0ADDO006=0	0ADDO006=D
2	007		0ADDO007=0	0ADDO007=D
2	008		0ADDO008=0	0ADDO008=D
3	009		0ADDO009=0	0ADDO009=D
3	010		0ADDO010=0	0ADDO010=D
3	011		0ADDO011=0	0ADDO011=D
3	012		0ADDO012=0	0ADDO012=D
4	013		0ADDO013=0	0ADDO013=D
4	014		0ADDO014=0	0ADDO014=D
4	015		0ADDO015=0	0ADDO015=D
4	016		0ADDO016=0	0ADDO016=D
5	017		0ADDO017=0	0ADDO017=D
5	018		0ADDO018=0	0ADDO018=D
5	019		0ADDO019=0	0ADDO019=D
5	020		0ADDO020=0	0ADDO020=D
6	021		0ADDO021=0	0ADDO021=D
6	022		0ADDO022=0	0ADDO022=D
6	023		0ADDO023=0	0ADDO023=D
6	024		0ADDO024=0	0ADDO024=D

ADDO letzter Buchstabe ist O (wie Otto) nicht Null. Alle Eingaben generell in einem Block ohne Leerzeichen und Abstände eingeben.
Bitte beachten, wenn Sie das Gerät selbst testen: Während die GSM Einheit eine Antwort SMS zur Bestätigung des Vorganges an Sie sendet, kann gleichzeitig kein Anruf zur Türöffnung entgegengenommen werden, wiederholen Sie den Anruf nach ca. 30 - 40 Sekunden.
Zu jedem Fach können 1 - 4 Rufnummern hinterlegt werden. Rufnummer maximal 13 Zeichen, längere Rufnummer vorne beschneiden. Eingabe 1234DEL=ALL löscht alle Codes im System.

Eingabe nur in gelb hinterlegten Feldern > 1. Mastercode angeben > 2. Rufnummer der Gäste je Fach angeben > 3. Blatt drucken > 4. SMS senden

Nach Eingabe Ihres Masterpasswortes und der gewünschten berechtigten Rufnummern je Fach, zeigt Ihnen die Excel-Hilfstabelle die per SMS zu sendenden Zeichenfolgen an.

Hilfstabelle zum Erstellen der SMS Befehle für 6türige GSM KeyBox Call-to-open

Die Rufnummer Ihrer KeyBox	664 123456789
Ihr persönliches Masterpasswort (4stellig)	5678

Standardcode werkseitig 1234

Fach	Speicherplatz	Rufnummer des Gastes ohne Landesvorwahl	Eingabe für SMS - NUMMER SPEICHERN	Eingabe für SMS - NUMMER LÖSCHEN
1	001	17145236987	5678 ADDO 001 = 17145236987	5678 ADDO 001 = D
1	002		5678 ADDO 002 = 0	5678 ADDO 002 = D
1	003		5678 ADDO 003 = 0	5678 ADDO 003 = D
1	004		5678 ADDO 004 = 0	5678 ADDO 004 = D
2	005	6641617079	5678 ADDO 005 = 6641617079	5678 ADDO 005 = D
2	006		5678 ADDO 006 = 0	5678 ADDO 006 = D
2	007		5678 ADDO 007 = 0	5678 ADDO 007 = D
2	008		5678 ADDO 008 = 0	5678 ADDO 008 = D
3	009	6648970879	5678 ADDO 009 = 6648970879	5678 ADDO 009 = D
3	010		5678 ADDO 010 = 0	5678 ADDO 010 = D

- **Bitte beachten, wenn Sie das Gerät selbst testen: Während die GSM Einheit eine Antwort SMS zur Bestätigung des Vorganges an Sie sendet, kann gleichzeitig kein Anruf zur Türöffnung entgegengenommen werden, wiederholen Sie den Anruf nach ca. 30 - 40 Sekunden.**

Beispiele:

zB. Senden Sie eine SMS mit dem Inhalt 5678ADDO005=6641617079 zum Speichern der Rufnummer +436641617079 auf Türchen 2 (Speicherplatz 005)

Dies entspricht dem Format:

[Ihr Masterpasswort]ADDO[Speicherplatz]=[berechtigte Rufnummer] zum Speichern

[Ihr Masterpasswort]ADDO[Speicherplatz]=D zum Löschen eines Eintrages

[Ihr Masterpasswort]DEL=ALL zum Löschen aller Einträge

Zusammenfassung:

Alle Rufnummern löschen	1234DEL=ALL
Einzelne Rufnummer löschen	1234ADDO001=D
Einzelne Rufnummer speichern	1234ADDO001=66412345678

Beispiel SMS Antwort:

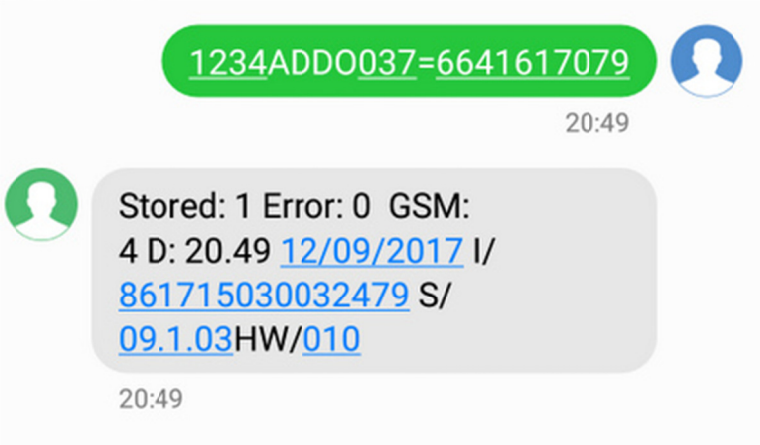

Bei weiteren Fragen zur Programmierung kontaktieren Sie bitte unseren Support:

Kontakt: Herr Klaus Madzar +43 664 1617079 support@schluesseltresor.at

Wichtiger Hinweis zum Einbruchschutz - Schutz vor unbefugtem Zugriff:
Unsere Produkte sind technische Hilfsmittel zum Organisieren bzw. Verwalten von Schlüsseln / Wertgegenständen und schützen vor einfachem Zugriff, die Produkte sind jedoch keine Tresore im Sinne von zertifizierten oder genormten Wertbehältnissen. Klären Sie daher im Einzelfall mit Ihrer Versicherung ab, ob der Einbruchwiderstand des gewünschten Produktes für Ihren geplanten Einsatzzweck ausreichend ist.

Voraussetzungen für die Sicherheit bei der Schlüsselaufbewahrung:

- Stabiler, fester, tragfähiger Montageuntergrund.
- Der Schlüsselsafe ist nur so sicher wie die Befestigung am Untergrund
- Schutz vor Sabotage und Zugriff von Unbefugten - Bedenken Sie, dass sich jedes dieser Produkte mit dem entsprechenden Werkzeugen und genug Zeit öffnen lässt.
- Verwenden Sie nur geeignete Befestigungsmittel, wir beraten Sie gerne.
- Montage möglichst nicht an uneinsehbaren Stellen des Gebäudes / Objektes, damit geben Sie möglichen Tätern mehr Zeit.
- Stimmen Sie das Produkt auf die Sicherheitserfordernisse des Objektes ab.
- In bestimmten Fällen wird man die Überlegung anstellen müssen, ob die externe Schlüsselaufbewahrung ein Sicherheitsrisiko darstellt, gegebenenfalls auch mit Ihrem Versicherer abklären.
- Geben Sie die Zahlenkombination nicht an unbefugte Personen weiter, lassen Sie sich beim Bedienen nicht über die Schulter blicken.
- Ändern Sie regelmäßig die Kombination, vor Allem wenn Sie beobachtet wurden.
- Ein Schlüsselsafe bzw. eine Schlüsselbox ist ein gutes, technisches Hilfsmittel aber kein Tresor!
- Der Käufer handelt bei der Wahl des Produktes und dessen Einsatz in jedem Fall in Eigenverantwortung und auf eigenes Risiko.
- ACHTUNG: Die Aufbewahrung von KFZ Schlüsseln in ungeeigneten Behältnissen stellt ein hohes Sicherheitsrisiko hinsichtlich der möglichen Gefahr von Diebstahl dar. Im Fall eines Diebstahls besteht möglicherweise kein Versicherungsschutz, da die Versicherung einen Anspruch wegen Fahrlässigkeit des Fahrzeughalters ablehnen wird. Klären Sie daher die Verwendung VOR dem Kauf mit Ihrer Versicherungsgesellschaft ab. Gerne beraten wir Sie, welche Produkte zumindest die Mindestanforderungen an Sicherheit für diese Werte bieten. - Stimmen Sie daher Ihre Kaufentscheidung mit Ihrem persönlichem Sicherheitsbedürfnis und Ihrer Versicherung ab!

So erreichen Sie unseren Kundenservice für Produktberatung, allgemeine Fragen:

Kundenservice und Produktsupport telefonisch: Sie erreichen unser Büro telefonisch für Anfragen / Auskünfte, werktags, Montag - Donnerstag 8:30 bis 12:00 und 13:30 bis 16:30 und Freitag 8:30 bis 14:30 unter der Rufnummer: +43 (0)1 / 480 56 56 (ortsüblicher Telefontarif für einen Anruf ins Festnetz Österreich).

schlüsselmanagement.at | Klaus Madzar
Blumberggasse 3 - 1160 Wien, Österreich
T: +43(0)1/ 480 56 56 | F: +43(0)1/ 480 55 35
www.schluesseltresor.at | office@schluesseltresor.at
DVR: 2110969 | ARA-Lizenznummer: 19909
ANKÖ Firmencode: 80530 | UID: ATU53610409
Gewerbe Behörde Mag.Bezirksamt XVI Wien

Sicher einkaufen im geprüften Online-Shop.
Unser Unternehmen ist mit dem österreichischen E-Commerce Gütezeichen ausgezeichnet. Österreichisches E-Commerce Gütezeichen | http://www.guetezeichen.at European-Trustmark - Europäische Gütezeichen | http://europeantrustmark.eu

Anleitung Version 1.1 - Stand 12.12.2017